CITTA' DI PORTO VIRO	P.R.G.
VARIANTE 2003 AL P.R.G. DI DONADA Adeguamento al Piano di Area del Delta del Po	TAV. 9

VARIANTE AL PIANO PARTICOLAREGGIATO DI VALORIZZAZIONE E RIPRISTINO PAESISTICO-AMBIENTALE DEL CENTRO STORICO DI PORTO LEVANTE

PARTICOLARI COSTRUTTIVI

SCALA varie

Progettisti: arch. Tonino Portesan
arch. Marco Furlani

Febbraio 2003

IL SINDACO
IL SEGRETARIO COMUNALE

COLLOCAZIONE PIANTE NELLA PAVIMENTAZIONE SCALA 1:20

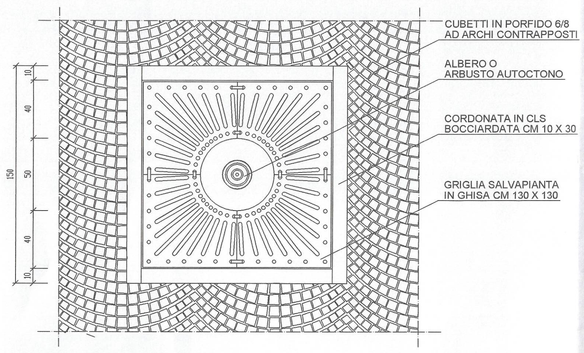

PARTICOLARE STRADA TIPO DI NUOVA REALIZZAZIONE SCALA 1:10

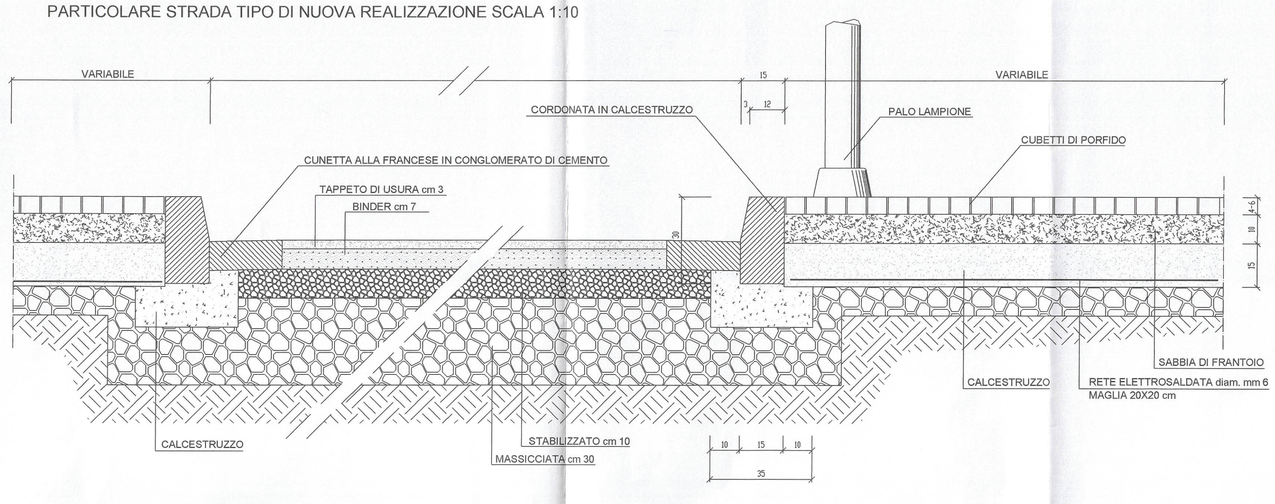

ISOLA ECOLOGICA SCALA 1:50

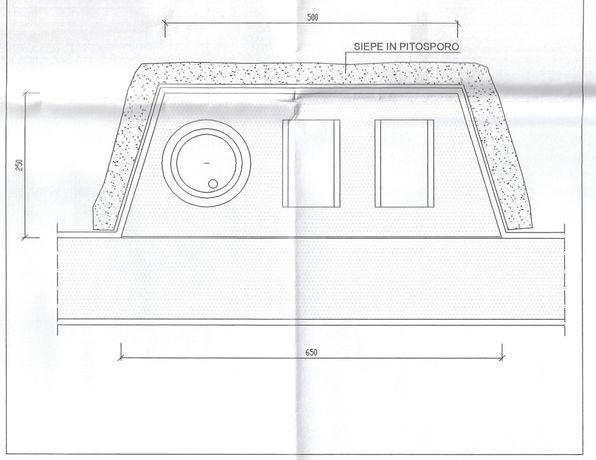

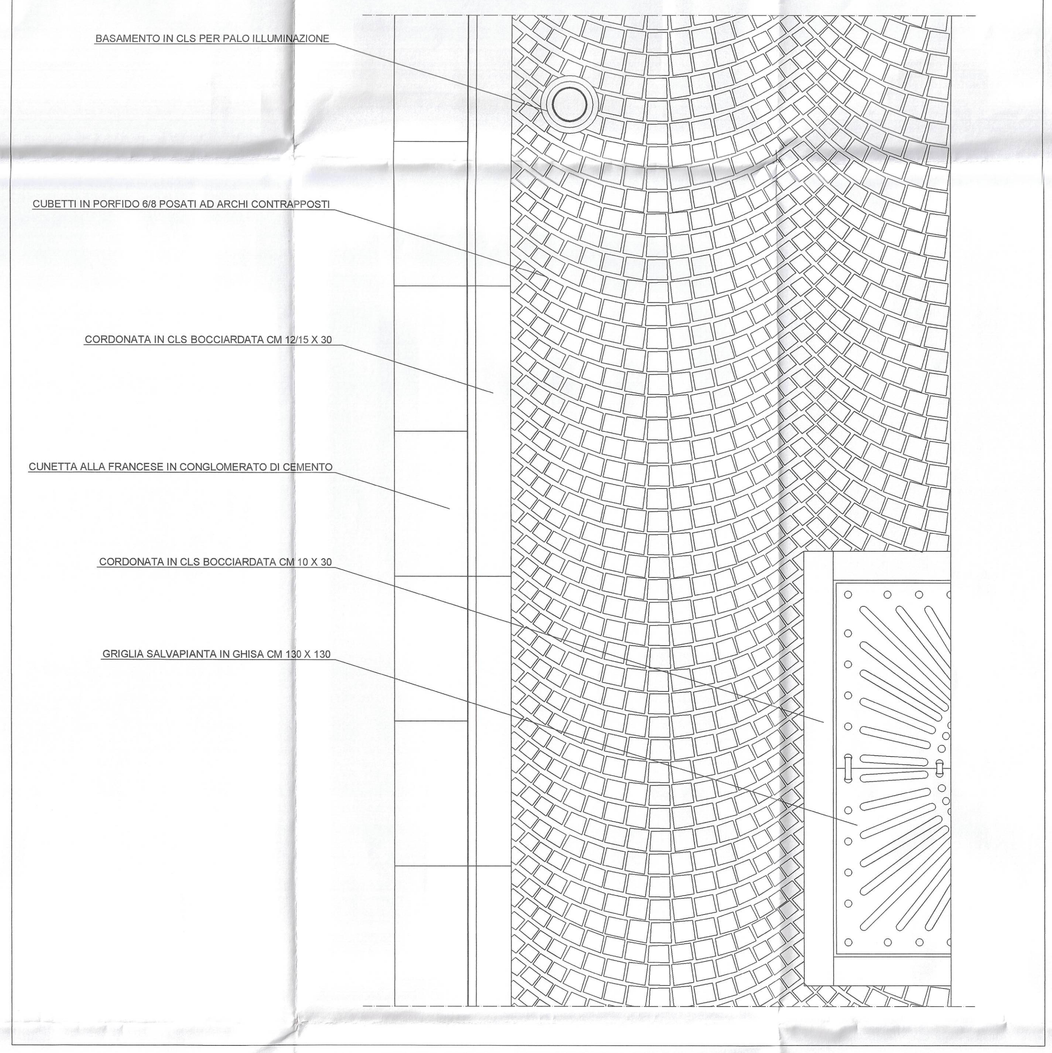

TIPOLOGIA LAMPIONI PER ILLUMINAZIONE PUBBLICA SCALA 1:20

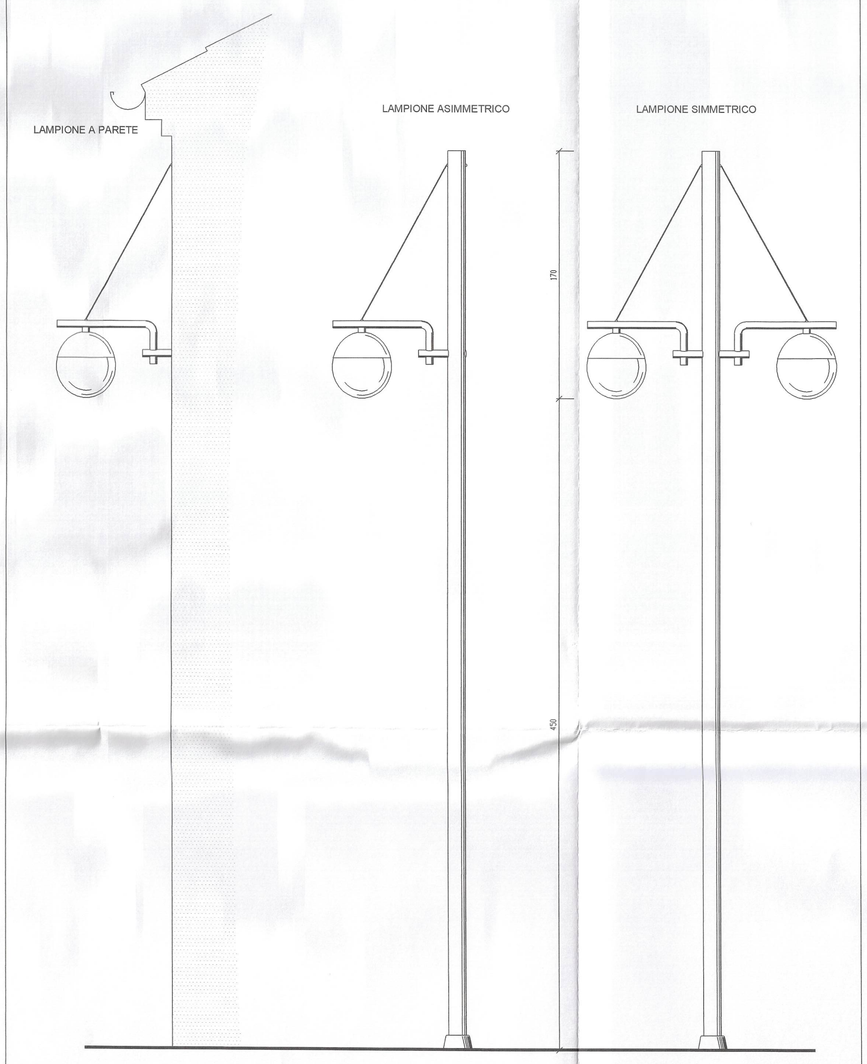

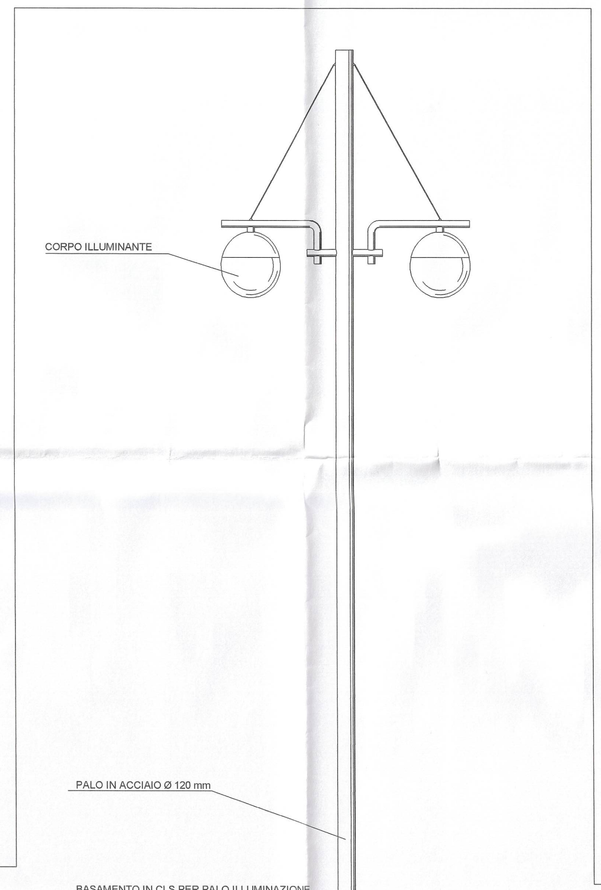

INDIVIDUAZIONE RETI TECNOLOGICHE SCALA 1:20

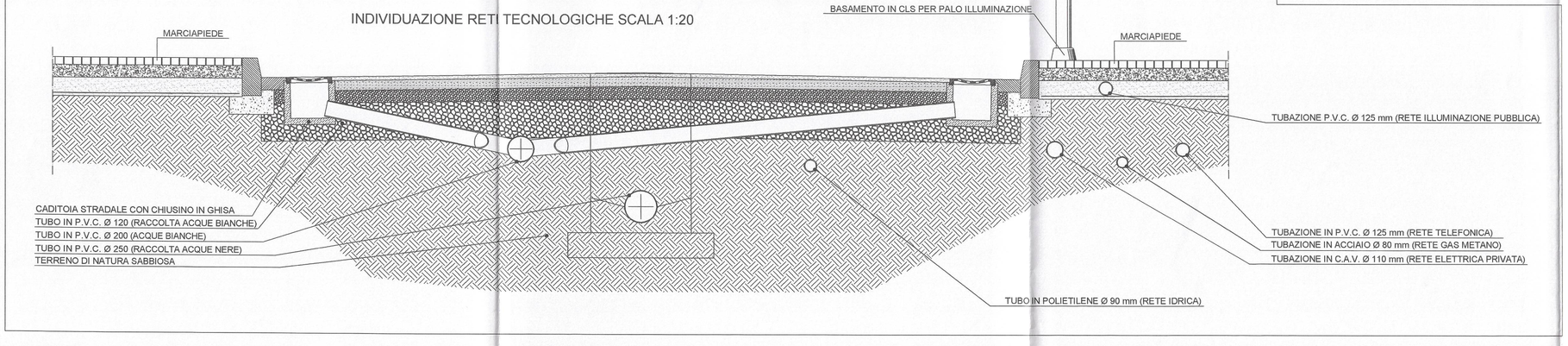
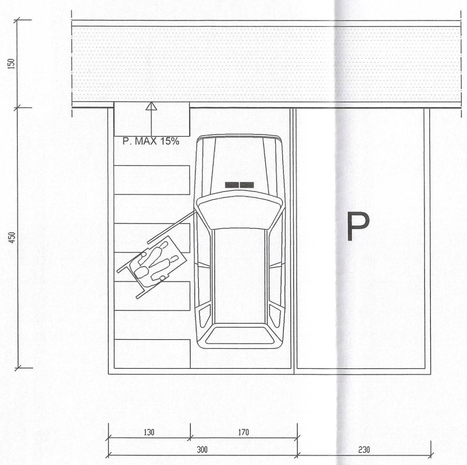
PARCHEGGIO PER DISABILI SCALA 1:50